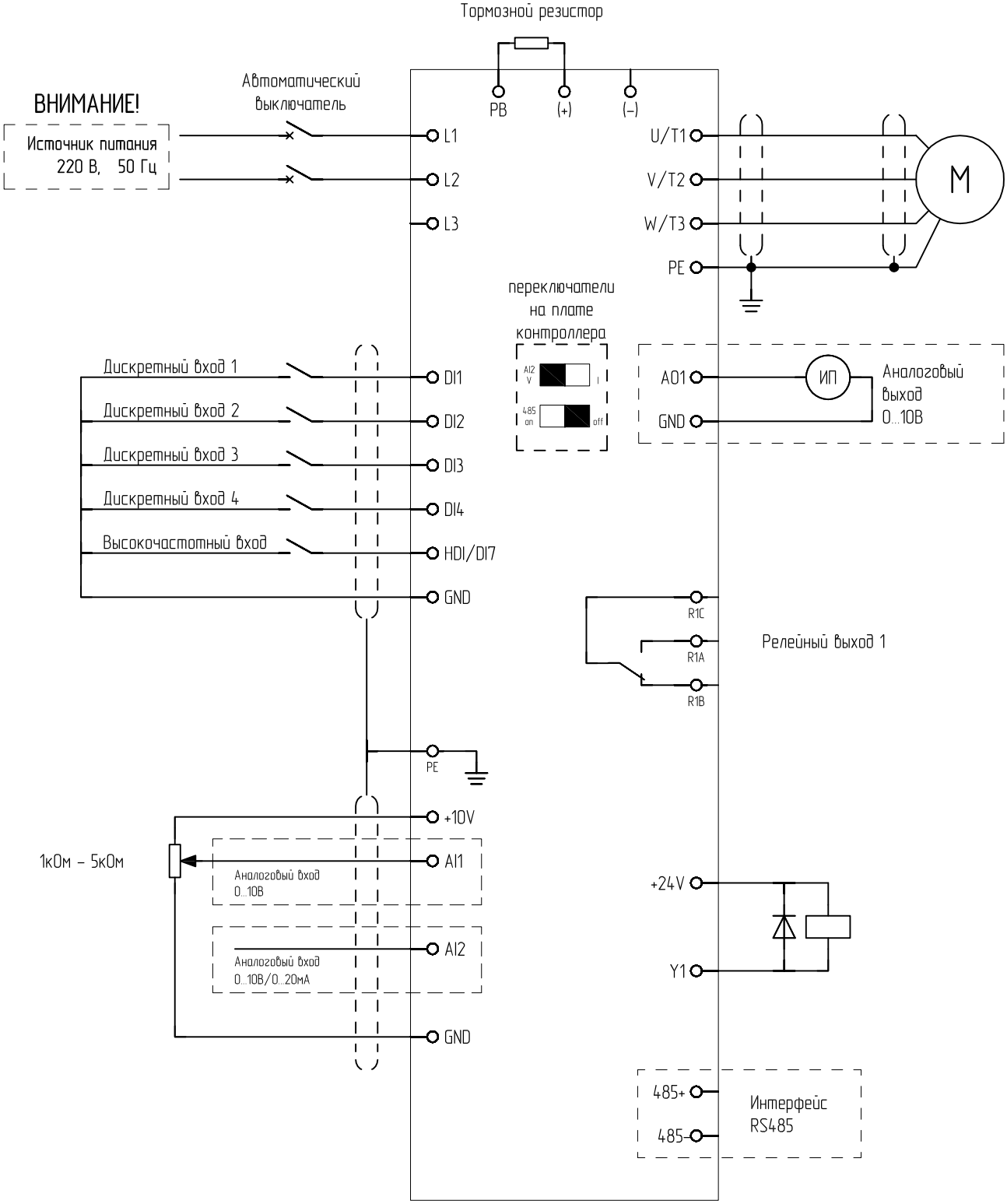
Тормозной резистор
PB
(+)
(–)
ВНИМАНИЕ!
Источник питания
220 В, 50 Гц
Автоматический выключатель
L1
L2
L3
U/T1
V/T2
W/T3
PE
M
переключатели на плате контроллера
AI2
V
I
485
on
off
AO1
GND
ИП
Аналоговый выход 0...10В
Дискретный вход 1
Дискретный вход 2
Дискретный вход 3
Дискретный вход 4
Высокочастотный вход
DI1
DI2
DI3
DI4
HDI/DI7
GND
R1C
R1A
R1B
Релейный выход 1
PE
+10V
1кОм – 5кОм
AI1
Аналоговый вход 0...10В
AI2
Аналоговый вход 0...10В/0...20мА
GND
+24V
Y1
485+
485–
Интерфейс RS485